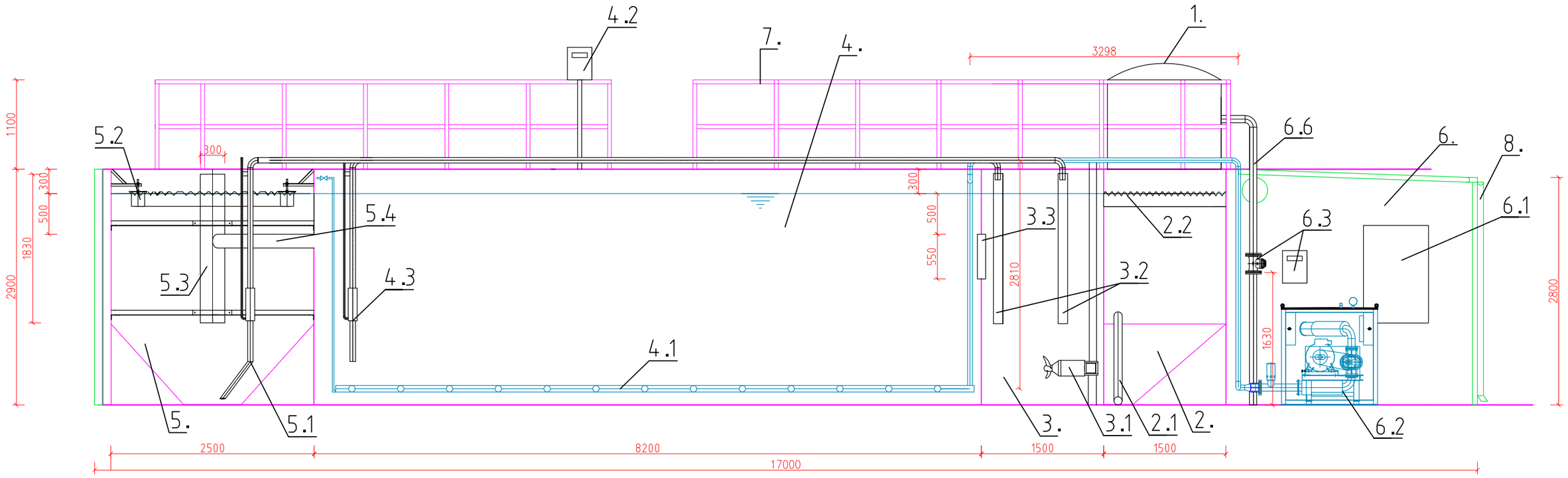

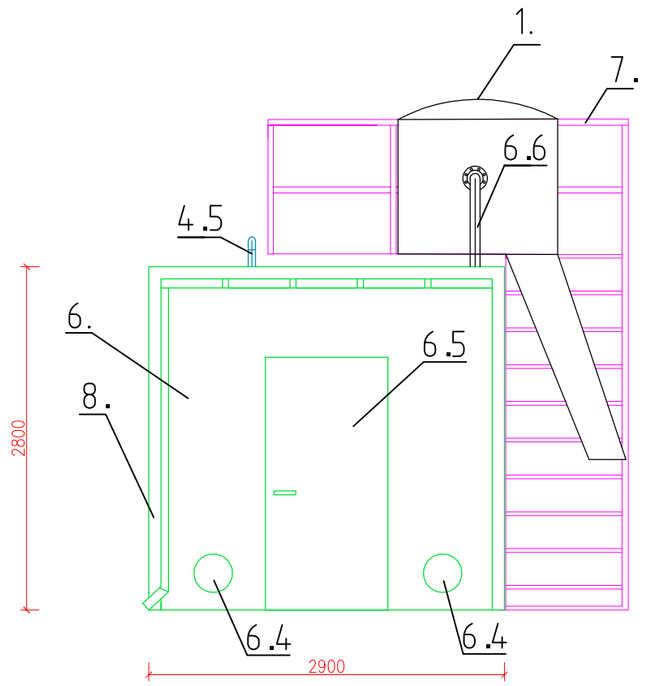

Uwaga :
1. Przy przejściu rurociągów sprężonego powietrza i ścieku surowego na kratę łukową wykonać przejścia szczelne

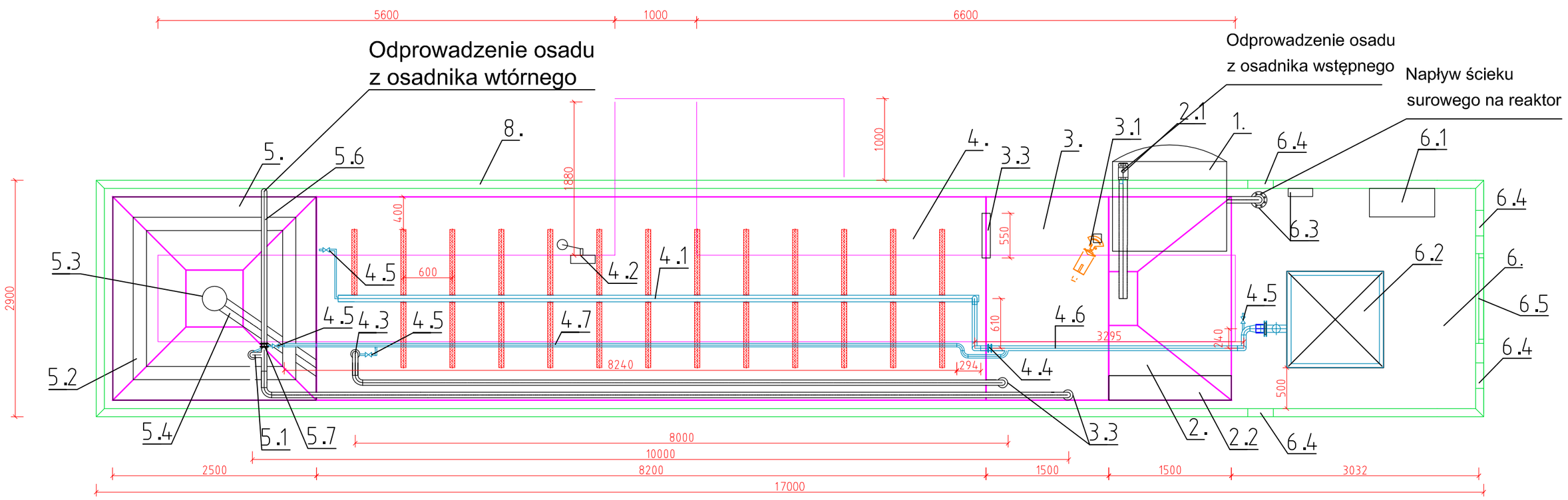

LEGENDA				
LP.	OPIS	Moc (kW)	MATERIAŁ	ILOŚĆ
1	Seperator skratek - krata łukowa	?	OH18N9	1
2	Osadnik wstępny		OH18N9	1
2.1	Kolektor DN100 odprowadzenia piasku z leja zakończony zasuwą i szybkozłączką pod wóz asenizacyjny		OH18N9	1
2.2	Koryto przelewowe z części plaskownika do komory niedotlenionej szerokości b=0,3 m		OH18N9	1
3	Komora denitryfikacji (niedotleniona)		OH18N9	1
3.1	Mieszadło MZ 03	0,37		1
3.2	Deflektory rurociągów recyrkulacji DN160 L=1,50 m			2
3.3	Przelew z komory niedotlenonej do komory tlenowej A=0,55 x B=0,55 m		OH18N9	1
4.	Komora tlenowa nitryfikacji		OH18N9	1
4.1	Ruszt napowietrzający z dyfuzorami rurowymi L=1,0 m, 25 sztuk dyfuzorów			1
4.2	Pomiar tlenu rozpuszczonego	0,5		1
4.3	Pompa typu "mamut" recyrkulacji wewnętrznej		OH18N9	1
4.4	Przepustnica DN50 kolektora głównego powietrza			1
4.5	Zawór kulowy DN32			4
4.6	Kolektor główny powietrza DN50		OH18N9	1
4.7	Kolektor zasilający pompy mamutowe		OH18N9	1
5	Osadnik wtórny		OH18N9	1
5.1	Pompa typu "mamut" recyrkulacji zewnętrznej		OH18N9	1
5.2	Regulowane koryto ścieku oczyszczonego szerobości B=0,2 m, od strony zewnętrzej przelew pilasty osadnika od wewnętrzej deflektor		OH18N9	1
5.3	Rura centralna osadnika wtórnego D=0,3 m, H=1,83m		OH18N9	1
5.4	Kolektor zasilający rurę centralną osadnika wtórnego DN 160		OH18N9	1
5.5	Kolektor ścieku oczyszczonego			1
5.6	Kolektor osadu nadmiernego do zbiornika osadu osadu DN50		OH18N9	1
5.7	Zasuwa odcinająca DN50 osadu nadmiernego			1
6	Sterownia			1
6.1	Szafa sterownicza			1
6.2	Dmuchawa w obudowie dzwiękochlonnej typ DN100			1
6.3	Pomiar ścieku napływającego na reaktor DN80			0
6.4	Kratka wentylacyjna fi 315 z żaluzją			4
6.5	Drzwi prefabrykowane o szerokości wewnętrznej minimum 1,0 m			1
6.6	Kolektor zasilający oczyszczalnie ścieków w ściek surowy DN80			1
7	Barjerka ochronna		OH18N9	0
8	Izolacja reaktora z płyty warstowej grubości 0,1 m			0

"PROINST"
INŻYNIERIA ŚRODOWISKA WODNO-KANALIZACYJNEGO
Adres: ul. Zbójnicka 19/2, 70-020 Szczecin ■ NIP 852-107-06-51
Adres do korespondencji: ul. Średnia 42c, 71-812 Szczecin
■ tel: 694 101-091 ■ e-mail: proinst@xl.wp.pl

Inwestor	Gmina Banie, ul. Skośna 6, 74-110 Banie		
Inwestycja	Budowa kanalizacji sanitarnej wraz z przyłączami i rurociągiem tłocznym orazoczyszczalnią ścieków w Lubanowie, gmina Banie		
Obiekt	Oczyszczalnia ścieków w Lubanowie	Data	Podpis
Projektował	mgr inż Sławomir Łukasiński Upr. bud. Nr 56/97 do proj. bez ograniczeń w specj. Instalacyjnej w zakr. sieci, Instalacji i urządzeń cieplnych, wentylacyjnych, gazowych, i wod.-kan.	12.06. 2015 r	
Tytuł rys.	PROJEKT POWYKONAWCZY ZBIORNIKI OCZYSZCZALNI ŚCIEKÓW	Skala 1:50	Nr rys. S14