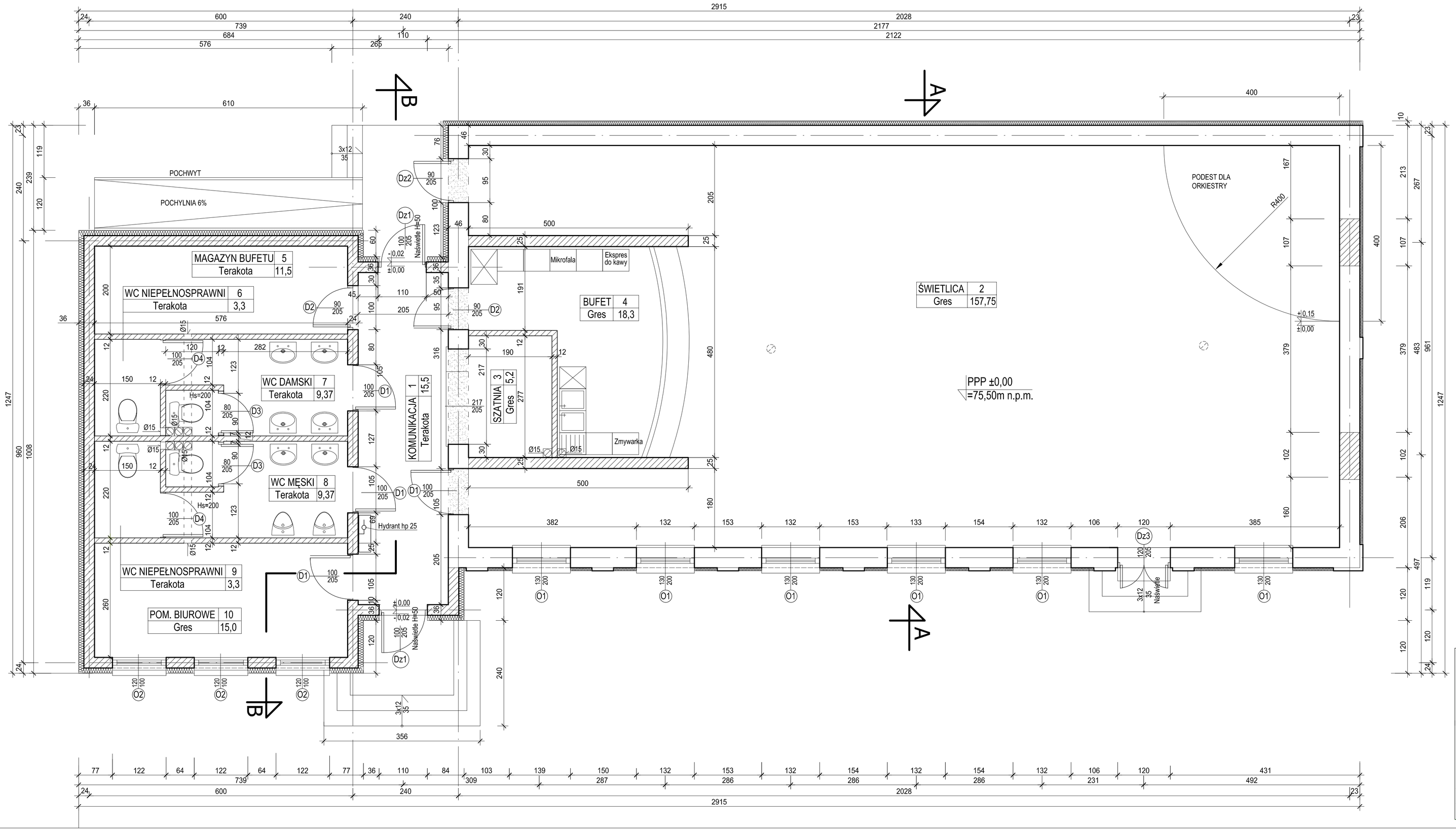


# DETAL

## DASZEK 02.50 NAD WEJŚCIEM 1:10

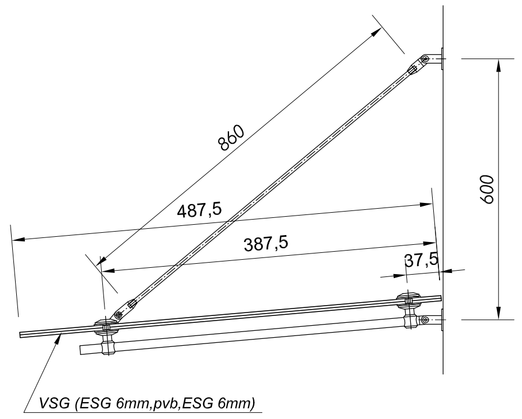


OZNACZENIA

- ŚCIANY PROJEKTOWANE
- ŚCIANY ISTNIEJĄCE
- ŚCIANY DO WYBURZENIA

Nazwa przedsięwzięcia:

**"PROJEKT BUDOWLANY NA REMONT I ROZBUDOWĘ BUDYNKU ŚWIETLICY WIEJSKIEJ W BANIEWICACH - DZIAŁKA NR EWID. 363"**

Nazwa opracowania:

# PROJEKT BUDOWLANY

Nazwa rysunku: RZUT PRZYZIEMIA

| | | |
|---|---|---|
| Projektant: | mgr inż. arch. GRZEGORZ ŁANIUCHA | 150/Sz/90 |
| Opracował: | techn. BEATA PERDON | |
| Sprawdzający: | mgr inż. arch. KRZYSZTOF MAŁECKI | 2/Sz/99 |

Nazwa inwestora: URZĄD GMINY BANIE

Stadium opracowania: PB

Data opracowania: maj 2007 r.

"MEDIA INWEST" Sp. z o.o.
ul.Dąbska 78, 70-799 Szczecin
tel./fax. +48 (091) 483 52 12
e-mail: mediainwest@tu.com.pl

Skala rysunku: 1:50

Rysunek nr: 2